Změkčovač vody HydroSoft Compact

Návod k použití

Prosím, přečtěte si pečlivě
tento návod před použitím výrobku a řádně jej uschovejte, abyste v něm v budoucnu opět mohli najít požadované informace.

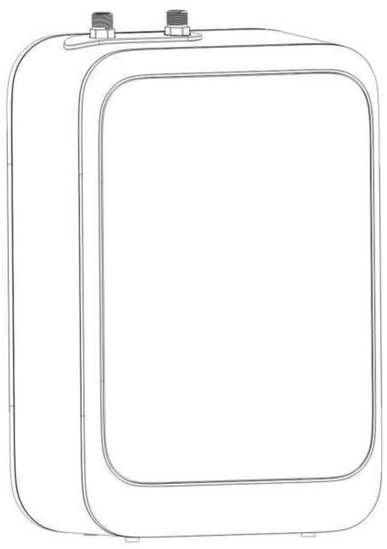

© copyright - all rights reserved
Tento materiál je duševným vlastníctvom firmy Danum, s.r.o. Bez písomného súhlasu vlastníka je použitie materiálu zakázané.
© 2020 Danum, s.r.o.

0WRX.466.735
Rev.A.2005

Vážení uživatelé,

děkujeme, že jste si vybrali tento filtr pro změkčování vody (dále jen změkčovač). Abyste mohli správně porozumět instalaci a používání tohoto změkčovače a plně využít jeho vynikajícího výkonu, přečtěte si prosím pozorně tuto příručku a řádně ji uschovejte.
Děkujeme Vám za spolupráci!

⚠ Speciální rady pro uživatele

1. Pro zajištění správného používání tohoto změkčovače se prosím ohledně instalace a údržby obraťte na autorizovaného poskytovatele poprodejního servisu, jinak prodejce nebude odpovědný za škody způsobené nesprávnou instalací a údržbou výrobku.
2. Před jakoukoli operací s tímto změkčovačem si prosím pečlivě a s porozuměním přečtěte tuto příručku.
3. V tomto změkčovači musí být použity originální komponenty nebo příslušenství výrobce, jinak výrobce nenese žádnou odpovědnost za problémy s kvalitou, snížený výkon nebo škody na majetku.
4. Je zakázáno instalovat změkčovač na místech, kde by mohl být vystaven mrazu, přímému slunečnímu záření nebo dešti. Zároveň se nesmí změkčovač instalovat obráceně nebo vzhůru nohama. Zkontrolujte prosím, zda je potrubí správně spojeno.
5. Do 1 metru od instalace změkčovače by se měl nacházet spolehlivý podlahový odtok.
6. Změkčovač prosím nerozebírejte ani neupravujte sami, mohlo by dojít k úniku vody, porušení elektrické izolace, nesprávné funkci nebo dokonce k nehodě.
7. Není dovoleno pokládat na změkčovač těžké předměty, žíraviny nebo předměty rozptylující teplo, mohlo by dojít k poškození změkčovače způsobenému únikem vody a porušení elektrické izolace, což může způsobit bezpečnostní problémy a škody na majetku.
8. Když je změkčovač v režimu provozu nebo regenerace, musí být odtoková hadice odblokovaná. Jestliže je délka odtokového vedení větší než 2 metry, jestliže systém nemůže normálně vypouštět vodu pro ucpané odtokové vedení, dojde k výpadku proudu nebo jiné poruše, způsobí to abnormální absorpci soli, naplnění nádrže solanky a únik vody - okamžitě vstupní ventil uzavřete.
9. Dojde-li během procesu regenerace k výpadku nebo k přerušení dodávky proudu, vypouštěcí potrubí se vždy vypustí, proto při výpadku proudu okamžitě zavřete přívodní ventil změkčovače, aby nedošlo ke škodám.
10. Pokud zařízení selže, rychle vypněte zdroj vody a napájení a včas kontaktujte servisní středisko.
11. Pravidelně kontrolujte těsnost spojovacích dílů změkčovače a vodního potrubí, aby nedocházelo k únikům.
12. Pravidelně kontrolujte, zda není uvolněný nebo poškozený napájecí zdroj a vodiče, abyste předešli závažným nehodám způsobených porušením elektrické izolace.
13. Pro regeneraci změkčovače prosím používejte speciální granulovanou sůl, zabráníte tak špatnému účinku soli.
14. Pro uvedení tohoto výrobku do provozu je třeba elektrické napájení, zajistěte, aby napájecí zdroj byl umístěn v místě, kam se nedostane voda.

Funkce a charakteristiky

1. Tento nový výrobek je vyvinutý s mimořádnou pečlivostí. Jeho účinkem je změkčení vody a uživatelům tak nabízí upravenou, měkkou vodu šetrnou k jejich pokožce. K doplnění soli používejte boční kryt, je vhodný pro každodenní používání.
2. Výrobek díky změkčování tvrdé vody, způsobu doplňování soli, jednoduchému servisu a funkci připomenutí regenerace poskytuje uživatelům pohodlí a komfort.
3. Konstrukce je navržena z vysoce přesného vodního ventilu s integrovaným keramickým jádrem. Nádrž s pryskyřicí odolává vysokým teplotám, konstrukce zajišťuje bezpečnost a spolehlivost produktu.

Části výrobku

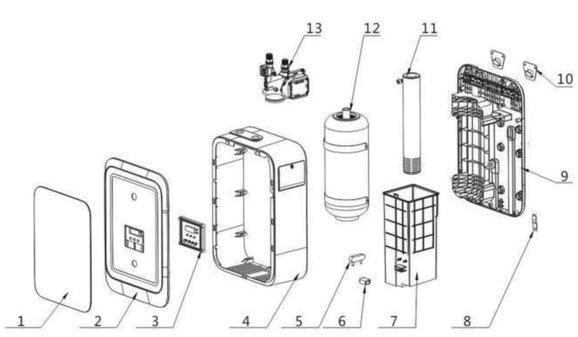

Poznámka: Pro zlepšení výkonu výrobku, jsou bez předchozího upozornění součásti výrobku měněny, prosím, přečtěte si informace o aktuálním výrobku.

01. Skleněný panel
02 Přední kryt
03. Panel monitoru
04. Střední kryt
05. Sensor pro monitorování úniku vody
06. Senzor pro monitorování úrovně soli
07. Nádrž solanky
08. Upevňovací adaptér
09. Zadní kryt
10. Závěsná deska
11. Nádrž solanky a ventil solanky
12. Nádrž pryskyřice
13. Sestava řídícího ventilu

Technické parametry

Vnější velikost (mm):		350 x 191 x 512
Váha netto (bez vody) (kg)		11
Tlak vody (MPa)		0,1-0,4
Teplota vody (°C)		5-50
Požadavky na elektrickou energii	Vstup	220V AC / 50Hz
	Výstup	12V DC /1500 mA
Materiál pro úpravu vody		Na-kationtoměničová pryskyřice
Sůl pro regeneraci		Speciální sůl pro změkčovač
Jmenovitý průtok (L/h)		750
Kapacita pro úpravu vody (L)		900
Odtokové potrubí		1/4
Vstup/Výstup		G 1/2
Kvalita vstupní vody		Voda z komunálního vodovodu vyhovující GB 5749-2006 „Sanitární normy pro pitnou vodu“
Kvalita výstupní vody		Splňuje požadavek normy „Pravidla pro sanitární bezpečnost a pro hodnocení funkce zařízení na úpravu vody pro zařízení na úpravu pitné vody - Obecné zařízení na úpravu vody“ (2001).
Prováděcí norma		QB / T 4698-2014 „Změkčovače pro domácnost a podobná změkčovače“
		GB 4706.1-2005 "Bezpečnost změkčovačů pro domácnost a pro podobné elektrické spotřebiče, část 1: Obecné požadavky

Parametry uvedené v tabulce jsou laboratorní údaje. Pokud dojde ke změně, nebude poskytnuto žádné další upozornění.

2. Instalace a používání

Metoda instalace

1. Příprava
Tento změkčovač musí být instalován profesionálními instalatéry!
(1)Profesionální instalační technik připraví instalační nástroje a nezbytné kontrolní nástroje.
(2)Zkontrolujte, zda je změkčovač neporušený a soubory dokumentace a příslušenství jsou kompletní.
(3)Pozorně si přečtěte tuto příručku, abyste porozuměli funkci, způsobu použití, základním podmínkám instalace a způsobu instalace změkčovače.
(4)Manometrem zkontrolujte tlak vody ve vodním potrubí. Požaduje se, aby se tlak vstupní vody pohyboval v rozmezí 0,1-0,4 MPa. Pokud je tlak vody nižší nebo vyšší než uvedený rozsah, musíte nainstalovat přídavné čerpadlo nebo redukční ventil (prodává se samostatně).
(5)Test tvrdosti surové vody.
(6)Před instalací vypněte hlavní ventil vstupní vody a vypněte napájení.

2. Upozornění

1 Změkčovač se nesmí instalovat nad zařízení, která se mohou vznítit, jako jsou plynové sporáky, mikrovlnné trouby nebo pračky s plastovými pouzdry.

2 Vyvarujte se míst, kde může unikat hořlavý plyn, nebo prostředí se silně agresivními plyny.

3 Zamezte umístění výrobku do prostoru, kde přímo působí silné elektromagnetické pole

4 Zamezte působení přímého slunečního záření, deště a větru.

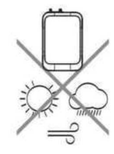

5 Pokud možno, nevybírejte místo, kde často dochází k vibracím

6 Pokuste se zkrátit připojení odtokového potrubí změkčovače tak, aby to neovlivnilo účinek čerpání solanky nebo nezpůsobovalo riziko úniku vody.

7 Poblíž odtoku ze změkčovače musí být kanalizace nebo odtok v podlaze, poblíž kterého lze odvádět odpadní vodu, aby nedocházelo k jejímu úniku

8 Pro místo instalace změkčovače musí být vyhrazen určitý prostor, aby se usnadnil odvod tepla a prostor byl vhodný pro budoucí údržbu, pro pohyb stroje atd.

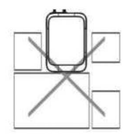

9 Po naplnění změkčovače vodou by nosnost instalační plochy neměla být menší než 4násobek celkové hmotnosti změkčovače, jinak musí uživatel pro zajištění bezpečnosti nainstalovat pod změkčovač podpěrný stojan.

3. Instalace
(1) Jsou zde možné dva typy instalace změkčovače: nástěnná instalace a nebo instalace do spodní skříňky. V blízkosti místa instalace musí být dobrý podlahový odtok.
(2) Když je změkčovač v provozu, zkontrolujte, zda není ucpané sací a výstupní potrubí. Mezi odtokovým potrubím a odpadní vodou musí být mezera (10 cm). Odtokové potrubí nemůže být připojeno ke kanalizaci přímo, mezerou se zabrání vytvoření podtlaku, který by způsobil nefunkčnost regulátoru nebo zpětný tok odpadní vody do změkčovače.
(3) Pro dosažení dobrého zážitku z koupání se doporučuje stroj instalovat na vstupní stranu ohřívače vody.
(4) Zavřete výstupní ventil studené a horké vody, odstraňte ventil studené vody a spínač vstupu ohřívače vody.
(Dávejte pozor, abyste se vytékající horkou vodou neopařili.) Připojte ventil studené vody ke vstupu změkčovače spojovací trubkou a potom spojte také spojovací trubkou výstup změkčovače a vstup ohřívače vody.
Do potrubí před vstupem změkčovače je třeba instalovat sítko filtru.
(5) Určete délku odtokové trubky (neměla by přesáhnout 2 metry, příliš dlouhá odtoková trubka může způsobit, že nedojde k odtoku solanky). Řezákem na potrubí odřízněte odtokové potrubí v příslušné délce, jeden konec zasuňte do rychlospojky výstupu odtoku a druhý konec zasuňte do kanalizace. Je třeba udržovat odtokové potrubí hladké; otevřete přepínací ventil teplé a studené vody.
(6) Po dokončení instalace nastavte aktuální čas, dobu regenerace a tvrdost vody, viz pokyny k obsluze.

4. Instalace změkčovače na zeď
(1) Nainstalujte desky pro zavěšení změkčovače
Vyjměte z balení upevňovací desky pro zavěšení změkčovače, na zdi vyznačte otvory pro šrouby a na vyznačených pozicích na zdi vyvrtejte otvory o průměru 8 mm. Tyto dvě desky pro zavěšení změkčovače musí být ve stejné vodorovné linii a vzdálenost mezi nimi musí být 248,5 mm.

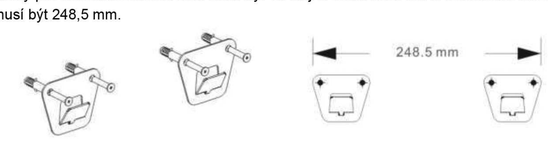

(2) Nainstalujte pevný monopod
Vyjměte upevňovací monopod a nainstalujte ho do spodní zadní části stroje; vytáhněte PE trubku na odtoku změkčovače a odřízněte PE trubku vhodné délky (délka PE trubky závisí na vzdálenosti mezi odtokem a kanalizačním otvorem). Jeden konec trubky vložte do odtoku změkčovače a druhý konec do kanalizace.

(3) Zajistěte pevnou polohu změkčovače
Zavěste změkčovač na dvě upevněné závěsné desky a změkčovač posunujte dolů ke zdi, abyste zajistili, že je zavěšen na kořenu závěsných desek, a je tak pevně zafixován.

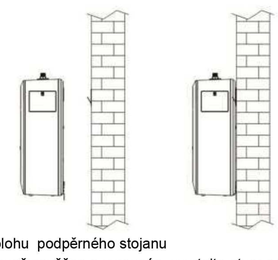

(4) Zajistěte pevnou polohu podpěrného stojanu
Potom, co je změkčovač zavěšen a vyrovnán, vyvrtejte otvor o hloubce nejméně 40 mm vrtákem o průměru 8 mm v upevněné závěsné desce ve spodní části stroje a zašroubujte šroub s hmoždinkou do otvoru, aby byl stroj kompletně zafixován.

(5) Instalace napájecího kabelu
Vložte adaptér do napájecího portu změkčovače, utáhněte vodotěsný konektor a změkčovač zapněte.

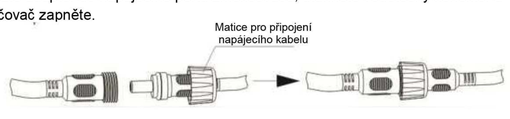

5. Zkušební provoz
(1) Po kontrole správnosti připojení vody se musí uživatel před spuštěním zkušebního provozu také přesvědčit, zda je vodní zdroj a napájení v pořádku.
(2) Zapněte napájení a otevřete sací ventil změkčovače, abyste zkontrolovali, zda může voda normálně vytékat z výstupu ohřívače vody.
(3) Zkontrolujte, zda displej a tlačítka normálně fungují
(4) Změkčovač odchází z továrny v režimu rozpouštění soli. Pro přepnutí do provozního stavu ve stavu odblokování krátce stiskněte manuální klíč.

6. Uživatelům vše vysvětlí personál poprodejních služeb
Představí a vysvětlí uživateli potřebné informace o používání a údržbě změkčovače.

Použití

1. Provozní panel

(1) Popis
A. Na displeji se zobrazuje: aktuální čas, zbývající měkká voda (L), hodnota průtoku na výstupu (Lpm) atd.
B. Indikátor regenerace: Když změkčovač přejde do stavu regenerace, tento indikátor trvale svítí. Když zbývající měkká voda (L) klesne na nulu, změkčovač zahájí regeneraci v 1:00.
C. Indikátor zablokování tlačítka: Jestliže po dobu 1 minuty nedojde k žádné operaci a trvale svítí, tlačítka budou automaticky zablokována. Pro odblokování tlačítek stiskněte a přidržte a současně po dobu 5 sekund.
D. Indikátor připomenutí pro doplnění soli: Při nedostatku soli bude indikátor připomínající doplnění soli trvale blikat, bzučák bude připomínat doplnění soli každý den od 7:00 do 20:00, signál bude vydávat 5krát v každém období po dobu 30 sekund a neskončí, dokud nebude sůl přidána.
(2) Metody provozu
A. Nastavení času
Ve stavu odemknutí stiskněte pro vstup do rozhraní dotazu na aktuální čas. Potom stiskněte pro vstup do rozhraní pro nastavení aktuálního času. Když tlačítko bliká, stiskněte nebo pro nastavení hodnoty hodin, a potom stiskněte pro vstup do rozhraní pro nastavení hodnoty minut. Když tlačítko bliká, stiskněte nebo pro nastavení hodnoty minut. Stiskněte znovu pro uložení nastavených dat a pro návrat do rozhraní dotazu. Jestliže se chcete vrátit do rozhraní dotazu přímo, bez uložení dat, stiskněte v rozhraní nastavení.
B. Nastavení hodnoty tvrdosti vody
Ve stavu odblokování stiskněte pro volbu rozhraní dotazu na tvrdost vody (tovární nastavení je 150), a potom stiskněte znova pro návrat do rozhraní nastavení. Stiskněte nebo pro nastavení tvrdosti surové vody a potom stiskněte pro uložení dat a návrat do rozhraní dotazu. Jestliže se chcete vrátit do rozhraní dotazu přímo, bez uložení dat, stiskněte v rozhraní nastavení.
C. Regenerace manuálně
Ve stavu odblokování stiskněte pro vstup do režimu manuální regenerace, stiskněte znovu pro přechod k dalšímu stavu regenerace.

D. Ochrana proti úniku vody (Displej Pt): Když sonda přístroje zjistí, že je zde voda, systém se přepne na obtokovou stanici, to znamená, že vstup a výstup jsou přímo spojeny.
Zrušení stavu ochrany proti úniku vody
Poznámka: Tato funkce slouží hlavně k ochraně nádrže na pryskyřici nebo připojovací části řídicího ventilu a nádrže na pryskyřici před únikem vody, ale nechrání ventil nebo stroj za změkčovačem před únikem vody. Prosím, mějte na paměti!

Schéma elektrického zapojení

Obvod podléhá změnám bez předchozího oznámení

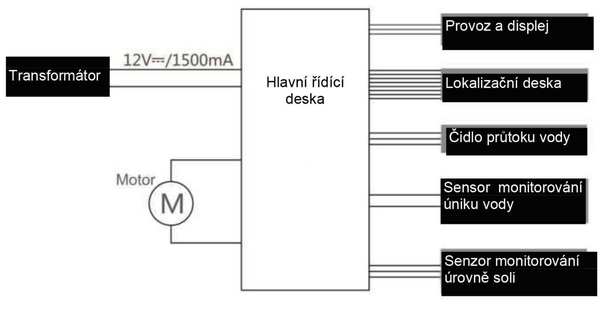

Schéma směru průtoku

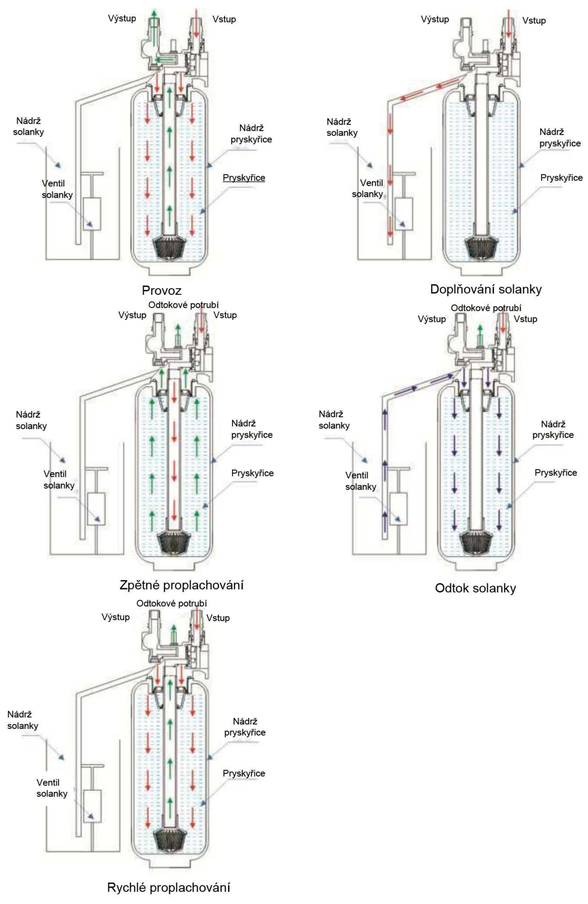

3. Řešení problémů

Běžné závady a jejich řešení

Problém	Příčina	Korekce
Únik	Není nainstalován těsnicí O-kroužek nebo souprava netěsní.	Nainstalujte o kroužek a utáhněte spojení.
Snížil se průtok vody	Je zanesený filtr.	Vyčistěte filtr a nainstalujte nové sítko filtru.
Výstupní voda nemá požadovanou kvalitu	Špatná pryskyřice.	Regenerujte pryskyřici.
	Vypršela životnost pryskyřice.	Vyměňte pryskyřici.
	Regenerační efekt není dobrý.	Zkontrolujte, zda je absorpce soli plynulá kvůli bloku DLFC (Drain Line Flow Control) nebo kvůli injektoru.
Regenerační efekt není dobrý.	Používáte špatnou sůl.	Použijte speciální regenerační sůl.
	Odtok je blokován.	Vyčistěte regulaci průtoku odtokového potrubí.
	Injektor je zablokovaný.	Injektor zkontrolujte a vyčistěte.
	Filtrační sítko injektoru je zablokováno.	Otevřete injektor a vyčistěte sítko filtru.
	Tlak vody je příliš nízký.	Nainstalujte posilovací čerpadlo.
LED E1 bliká.	Chyba motoru.	Vyměňte motor.
	Řídící deska je poškozena.	Vyměňte řídící desku.
	Chyba lokalizační desky.	Vyměňte lokalizační desku.
	Pohyblivý disk se zasekl.	Vyčistěte částice nacházející se mezi pevným a pohyblivým diskem.
LED E2 bliká.	Zapojení lokalizační desky je špatné.	Znovu zapojte lokalizační desku.
	Řídící deska je poškozena.	Vyměňte řídící desku.
	Chyba lokalizační desky.	Vyměňte lokalizační desku.
LED E3 bliká.	Řídící deska je poškozena.	Vyměňte řídící desku.
LED Pt bliká.	Signalizuje únik vody uvnitř změkčovače.	Demontujte přední kryt a zjistěte, kde dochází k úniku vody.
Doba regenerace není správná.	Nesprávné nastavení, výpadek napájení nebo uvolněný napájecí kabel.	Resetujte dobu regenerace.

Pokud jsou výše uvedené poruchy způsobeny samotným změkčovačem, je třeba ho svěřit do opravy odborníkům, kteří jsou autorizováni naší společností.

4. Oprava a poprodejní služby

Seznam příslušenství

Příslušenství	Obrázek	Počet	Příslušenství	Obrázek	Počet
Transformátor		1 ks	Návod k použití		1 ks
Závěsná deska		2 ks	Hmoždinka		6ks
Samořezný šroub se zkosenou hlavou		6 ks	Odtoková hadice		3 m PE trubky 1/4 inch
Pevný monopod		1 ks	Samořezný šroub s válcovou hlavou		3 ks
Těsnění pro sítka filtru		2 ks	Instalační diagram		1 ks

Výše uvedené obrázky příslušenství slouží pouze pro informaci, nemusí odpovídat skutečným výrobkům, které jsou subjektem aktualizace.

Údržba

Pokyny pro údržbu změkčovače
1. Změkčovač vyžaduje, aby se do něj při provozu pravidelně přidávala sůl, aby byla zajištěna účinnost regenerace pryskyřice a změkčování vody z vodovodu.
2. Efektivní životnost filtračního materiálu tohoto změkčovače je 4 roky. Doporučuje se vyměňovat filtrační materiál každé 4 roky, bude tak zajištěn nejlepší účinek změkčení.

Poznámka:
a. Tento změkčovač je vhodný pouze pro použití v domácnosti, není vhodný pro veřejná místa s velkou spotřebou vody.
b. Jestliže se změkčovač delší dobu nepoužívá (déle než 12 měsíců), informujte servis o potřebě výměny filtračního materiálu, aby změkčovač mohl při opětovném použití okamžitě dosáhnout nejlepšího výkonu.
c. Údržba změkčovače a výměna filtračních materiálů jsou placenými službami.

Poprodejní služby

Pokud se Váš změkčovač nachází ve výjimečné situaci a nelze ho normálně používat, přečtěte si část návodu „Odstraňování problémů“, kde můžete problémy zkontrolovat a postupně vyřešit. Pokud stále nemůžete problém vyřešit nebo máte nějaké dotazy, kontaktujte prosím servisní oddělení, děkujeme Vám za spolupráci!
Výrobce si vyhrazuje právo výrobek upravovat a vylepšovat. Výše uvedené technické parametry a struktura vzhledu se mohou změnit bez předchozího upozornění!